DETAJL POLAGANJA PVC CEVI, NA PODLOŽNI BETON

M 1:20

UPOŠTEVAN JE:
–SLOVENSKI STANDARD SIST EN 1610:
Gradnja in preiskušanje vodov in kanalov za odpadno vodo.
–EVROPSKI STANDARD EN 1401–1 (PVC cevi)

PVC dn 200mm

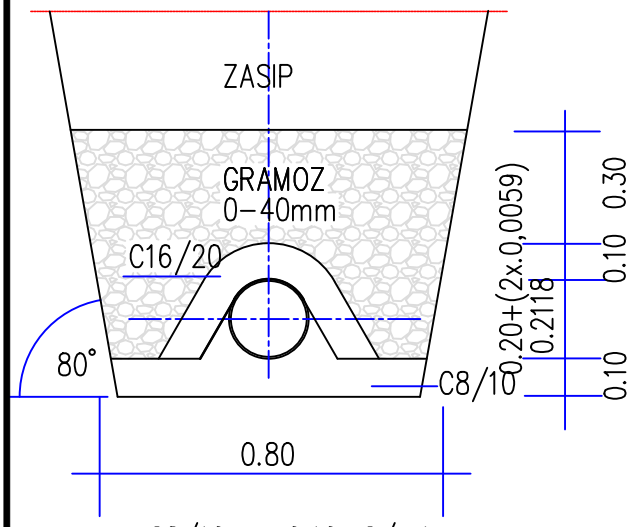

C8/10 0.10m2/m1
C16/20 0.10m2/m1
GRAMOZ 0,45m2/m1

PVC dn 250mm

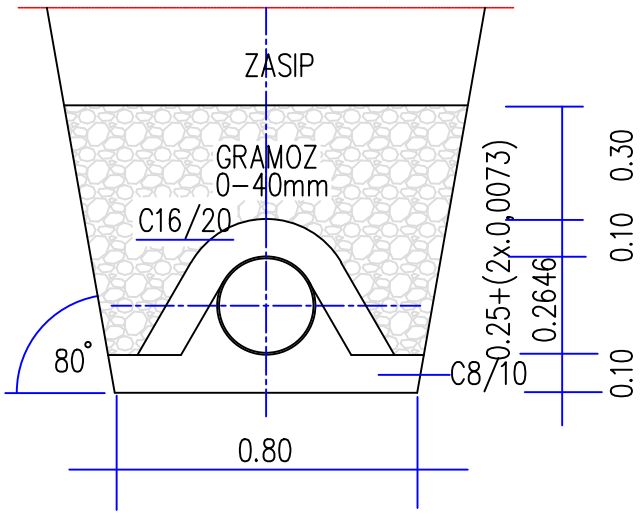

C8/10 0.11m2/m1
C16/20 0.10m2/m1
GRAMOZ 0,46m2/m1

PVC dn 300mm

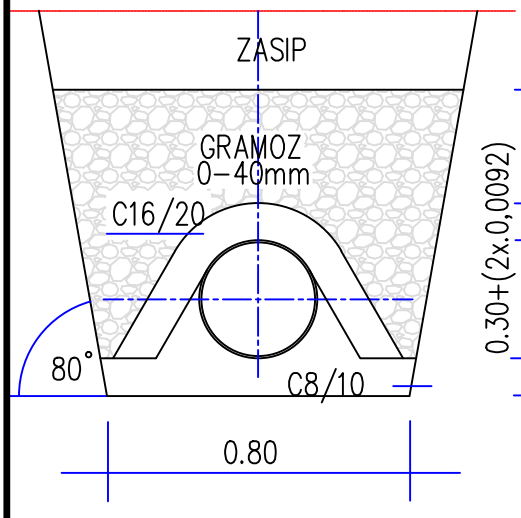

C8/10 0.12m2/m1
C16/20 0.10m2/m1
GRAMOZ 0,47m2/m1

PVC dn 400mm

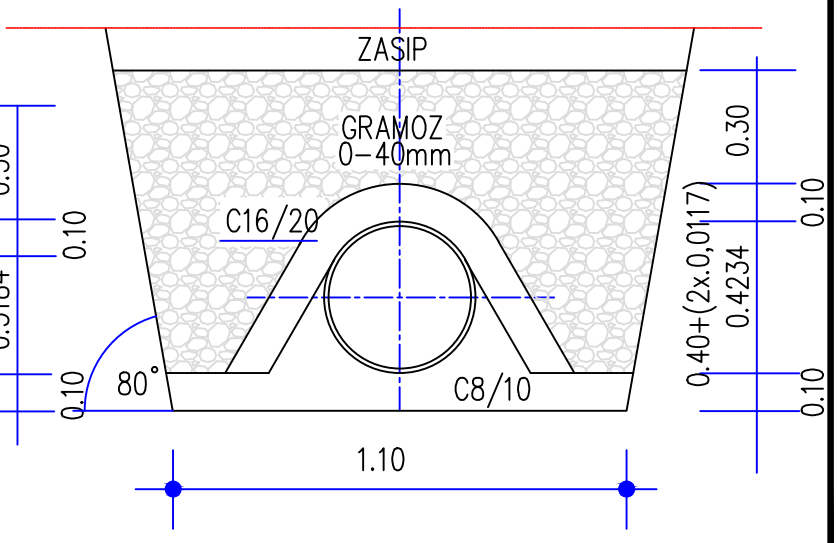

C8/10 0.18m2/m1
C16/20 0.13m2/m1
GRAMOZ 0,80m2/m1

projektna skupina Prostor d.o.o. KOPER	Del načrta: DETAJL POLAGANJA PVC CEVI DN 200, 250, 300 IN 400 NA PODLOŽNI BETON M 1:20	Št. projekta: NG/018-2021	List: G.3.2

S:\Projekti\Nizke gradnje\NG_018_2021_Kanalizacija Škocjan\NOVELACIJA_PS Prostor\Detajli\Detajl polaganja PVC cevi.dwg